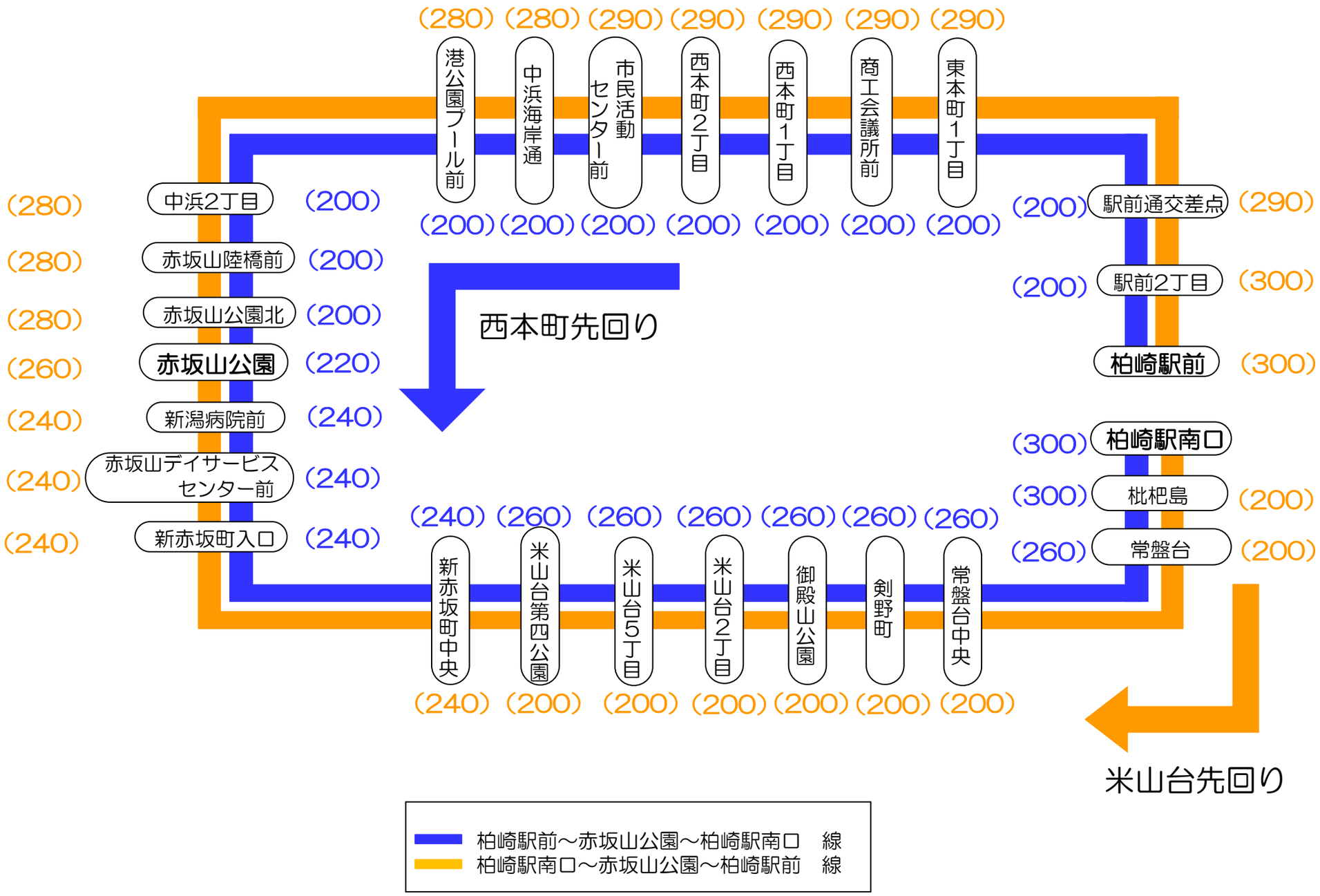
(280) (280) (290) (290) (290) (290) (290)
港公園プール前
中浜海岸通
市民活動センター前
西本町2丁目
西本町1丁目
商工会議所前
東本町1丁目
(200) (200) (200) (200) (200) (200) (200)
(280) 中浜2丁目 (200)
(280) 赤坂山陸橋前 (200)
(280) 赤坂山公園北 (200)
(260) 赤坂山公園 (220)
(240) 新潟病院前 (240)
(240) 赤坂山デイサービスセンター前 (240)
(240) 新赤坂町入口 (240)
(200) 駅前通交差点 (290)
(200) 駅前2丁目 (300)
柏崎駅前 (300)
(300) 柏崎駅南口
(300) 枇杷島 (200)
(260) 常盤台 (200)
西本町先回り
(240) (260) (260) (260) (260) (260) (260)
新赤坂町中央
米山台第四公園
米山台5丁目
米山台2丁目
御殿山公園
剣野町
常盤台中央
(240) (200) (200) (200) (200) (200) (200)
米山台先回り
柏崎駅前～赤坂山公園～柏崎駅南口　線
柏崎駅南口～赤坂山公園～柏崎駅前　線